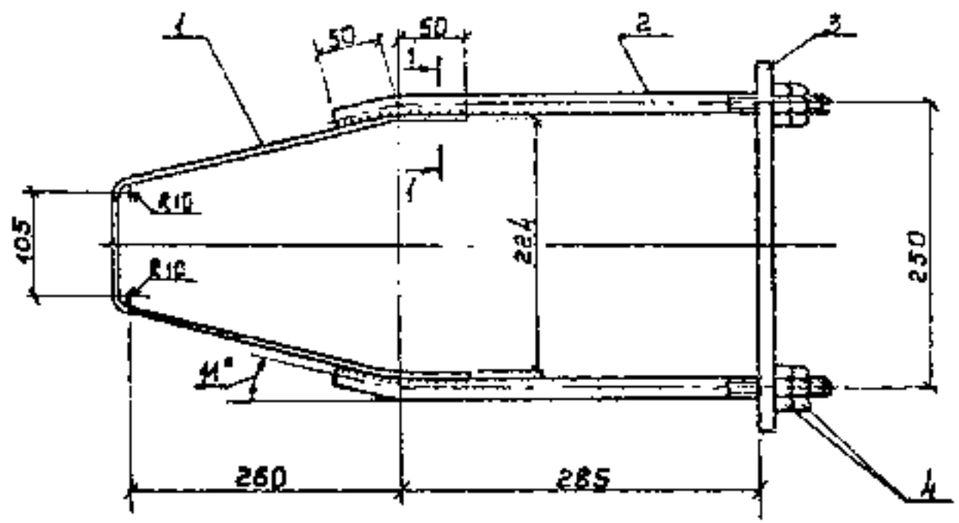

Поз. 2

Поз. 3

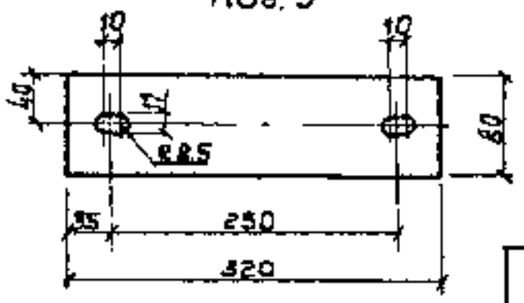

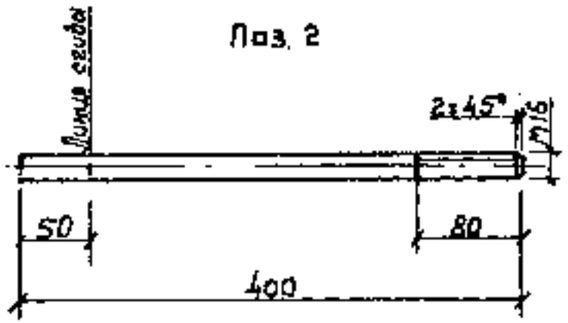

1-1

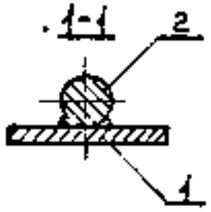

Поз.	Наименование	Кол.	Примечание
	Детали		
1	Полоса 5x50 ГОСТ 103-76 ℓ=770	1	1,5 кг
2	Круг Ø16 ГОСТ 2590-71	2	0,63 кг
3	Полоса 10x80 ГОСТ 103-76	1	2,0 кг
	Стандартные изделия		
4	Гайка М16 ГОСТ 5915-70	4	

Нач. отд.	Кулыгин		
Н. контр.	Соснцева		
ГИП	Ударов		
Вед. инж.	Шлимович		
Ст. инж.	Степанова		

3.407.1-143.8.50

Хомут Х25

Стадия	Масса	Масштаб
Р	4,9	1:5
Лист	Листов 1	

СЕЛЬЭНЕРГОПРОЕКТ

Взам. инв. №

Подпись и дата

Инв. № подл.

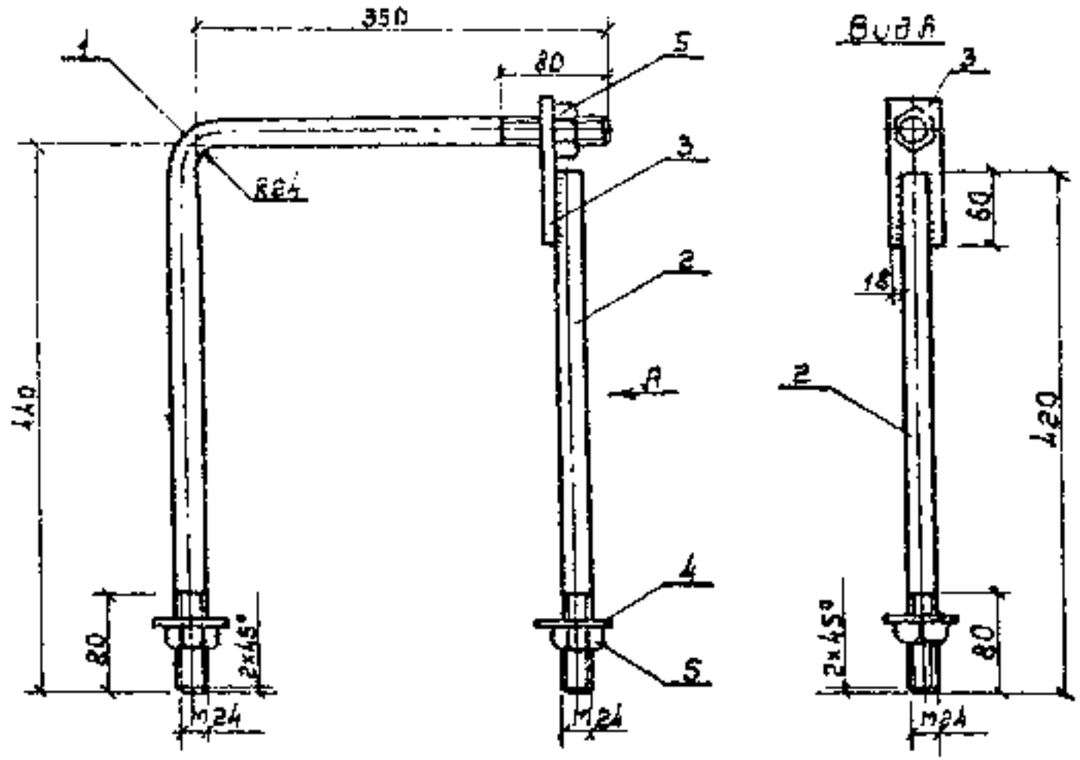

Поз. 3

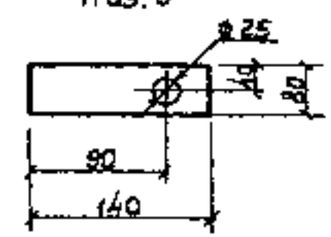

Поз. 4

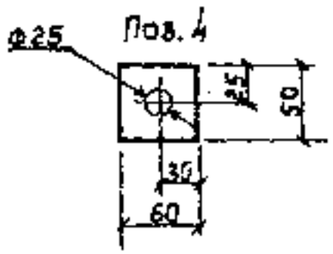

Поз.	Наименование	Кол.	Примечание
	Детали		
1	Круг 24 ГОСТ 2590-71, ℓ=800	1	2,9 кг
2	Круг 24 ГОСТ 2590-71	1	1,49 кг
3	Полоса 10x80 ГОСТ 103-76	1	0,66 кг
4	Полоса 5x50 ГОСТ 103-76	2	0,10 кг
	Стандартные изделия		
5	Гайка М24		
	ГОСТ 5915-70	3	

Нач. отд.	Кулыгин		
Н. контр.	Соснцева		
ГИП	Ударов		
Ст. инж.	Степанова		

3.407.1-143.8.44

Стяжка Г1

Стадия	Масса	Масштаб
Р	5,7	1:5
Лист	Листов 1	

СЕЛЬЭНЕРГОПРОЕКТ

Взам. инв. №

Подпись и дата

Инв. № подл.